PL

PERSA 400

INSTRUKCJA OBSŁUGI I INSTALACJI

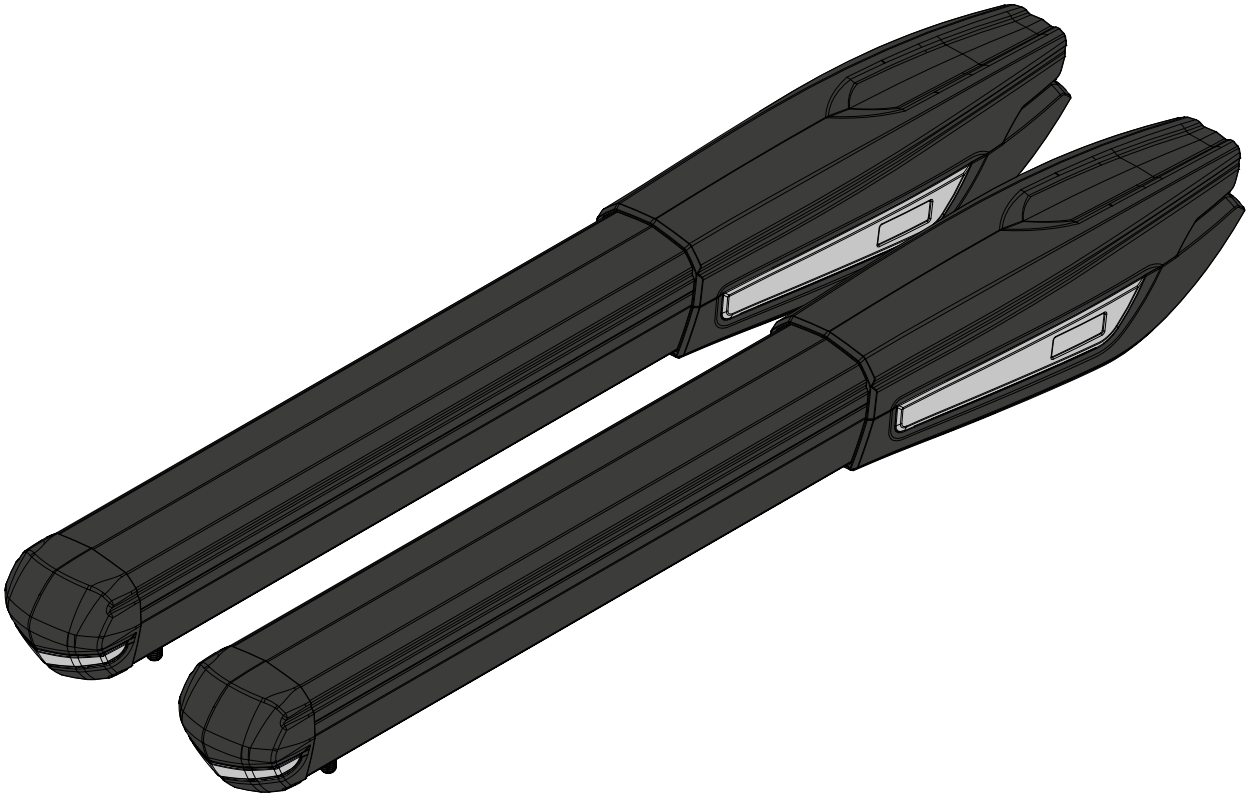

Motorline® PROFESSIONAL

V4.2
REV. 05/2022

00. SPIS TREŚCI

INDEX

01. INSTRUKCJE BEZPIECZEŃSTWA
UWAGA 1B

02. ZESTAW PODSTAWOWY PERSA
KOMPONENTY 4A

03. SIŁOWNIK
SPECYFIKACJA TECHNICZNA 4B
OBSŁUGA AWARYJNA (RĘCZNA) NAPĘDU 5A

04. INSTALACJA
WYSOKOŚCI MONTAŻOWE WSPORNIKÓW 5B
ODLEGŁOŚCI MONTAŻOWE WSPORNIKÓW 6A
KOLEJNOŚĆ INSTALACJI 7A
REGULACJA WYŁĄCZNIKÓW KRAŃCOWYCH 8A
PRZYKŁADOWA INSTALACJA 9

05. SCHEMAT POŁĄCZEŃ ELEKTRYCZNYCH
PERSA 230V 10A
PERSA 24V 10A

06. WERYFIKACJA DZIAŁANIA SIŁOWNIKÓW
PERSA 24V 10B
PERSA 230V 11

07. KONSERWACJA
KONSERWACJA 12

08. ROZWIĄZYWANIE PROBLEMÓW
INSTRUKCJE DLA UŻYTKOWNIKÓW 13
INSTRUKCJE DLA INSTALATORA 13

01. INSTRUKCJE BEZPIECZEŃSTWA

UWAGA:

CE	Produkt jest certyfikowany zgodnie ze standardami bezpieczeństwa Wspólnoty Europejskiej (WE).
RoHS	Produkt jest zgodny z dyrektywą Parlamentu Europejskiego i Rady Europy 2011/65 /UE z dnia 8 czerwca 2011 r. w sprawie ograniczenia stosowania niektórych niebezpiecznych substancji w sprzęcie elektrycznym i elektronicznym.
	(Dotyczy krajów z systemami recyklingu). To oznaczenie na produkcie lub w instrukcji wskazuje, że nie należy wyrzucać produktu i akcesoriów elektronicznych (np. ładowarek, kabli USB, materiałów elektronicznych, elementów sterujących itp.) razem z innymi odpadami domowymi po zakończeniu okresu użytkowania. Aby uniknąć możliwej szkody dla środowiska lub zdrowia ludzkiego wynikającej z niekontrolowanego wyrzucania odpadów, należy oddzielić te przedmioty od innych rodzajów odpadów i poddać je recyklingowi w sposób odpowiedzialny, aby promować ponowne wykorzystanie zasobów materiałowych. Użytkownicy indywidualni powinni skontaktować się ze sprzedawcą, u którego zakupili produkt lub z Krajową Agencją Środowiska, aby uzyskać szczegółowe informacje na temat tego, gdzie i jak mogą oddać produkt do bezpiecznego dla środowiska recyklingu. Użytkownicy biznesowi powinni skontaktować się ze sprzedawcą i sprawdzić warunki umowy zakupu. Tego produktu i jego akcesoriów elektronicznych nie należy mieszać z innymi odpadami komercyjnymi.
	Oznakowanie to wskazuje, że produkt i akcesoria elektroniczne (np. ładowarka, kabel USB, materiały elektroniczne, elementy sterujące itp.) grożą porażeniem prądem przez bezpośredni lub pośredni kontakt z elektrycznością. Zachowaj ostrożność podczas obchodzenia się z produktem i przestrzegaj wszystkich procedur bezpieczeństwa zawartych w niniejszej instrukcji.

01. INSTRUKCJE BEZPIECZEŃSTWA

OGÓLNE OSTRZEŻENIA

- Niniejsza instrukcja zawiera bardzo ważne informacje dotyczące bezpieczeństwa i użytkowania. Przeczytaj uważnie wszystkie instrukcje przed rozpoczęciem procesu instalacji / użytkowania i przechowuj tę instrukcję w bezpiecznym miejscu, aby w razie potrzeby można było z niej skorzystać.
- Ten produkt jest przeznaczony do użytku wyłącznie zgodnie z opisem w niniejszej instrukcji. Wszelkie inne działania, które nie zostały wymienione w instrukcji, są wyraźnie zabronione, ponieważ mogą uszkodzić produkt i narazić ludzi na poważne obrażenia.
- Niniejsza instrukcja jest przeznaczona przede wszystkim dla wyspecjalizowanych instalatorów i nie zwalnia użytkownika z odpowiedzialności za przeczytanie „Norm użytkownika" w celu zapewnienia prawidłowego działania produktu.
- Instalacja i naprawa produktu mogą być wykonywane przez wykwalifikowanych i wyspecjalizowanych instalatorów, aby upewnić się, że każda procedura jest przeprowadzana zgodnie z obowiązującymi przepisami i normami. Nieprofesjonalnym i niedoświadczonym użytkownikom wyraźnie zabrania się podejmowania jakichkolwiek działań, chyba że wyspecjalizowani instalatorzy wyraźnie tego zażądają.
- Instalacja musi być często weryfikowana pod kątem wyważenia, zużycia kabli, sprężyn, zawiasów, kół, wsporników i innych części mechanicznych.
- Nie używaj produktu, jeśli konieczna jest naprawa lub regulacja.
- W przypadku konserwacji, czyszczenia lub wymiany części produkt musi być odłączony od zasilania. Dotyczy to również działań, które wymagają otwarcia pokrywy produktu.
- Użytkowanie, czyszczenie i konserwacja tego produktu mogą być wykonywane przez każdą osobę w wieku ośmiu lat i starszą oraz osoby, których zdolności fizyczne, sensoryczne lub umysłowe są niższe, lub przez osoby nie posiadające wiedzy o produkcie, pod warunkiem, że znajdują się pod nadzorem oraz zostały poinstruowane przez osoby z doświadczeniem w zakresie bezpiecznego użytkowania produktu, które rozumieją związane z tym ryzyko i niebezpieczeństwo.
- Dzieci nie powinny bawić się produktem, otwierać urządzeń, aby uniknąć mimowolnego uruchomienia drzwi lub bramy z napędem.

OSTRZEŻENIA DLA INSTALATORÓW

- Przed rozpoczęciem procedur instalacyjnych upewnij się, że masz wszystkie urządzenia i materiały niezbędne do ukończenia instalacji produktu.
- Należy uwzględnić wskaźnik ochrony (IP) i temperaturę pracy, aby upewnić się, że jest ona odpowiednia dla miejsca instalacji.
- Przekaż użytkownikowi instrukcję obsługi produktu i poinformuj go, jak należy postępować w nagłych przypadkach.
- Jeśli napęd jest zainstalowany na bramie z przejściem dla pieszych, mechanizm blokujący drzwi musi być zainstalowany, gdy brama jest w ruchu.
- Nie należy instalować produktu „do góry nogami" lub mocować przy pomocy elementów nie utrzymujących jego wagi. W razie potrzeby należy dołożyć dodatkowe mocowania w punktach strategicznych, aby zapewnić bezpieczeństwo napędu.
- Nie instaluj produktu w miejscach zagrożonych wybuchem.
- Urządzenia zabezpieczające muszą chronić zagrożone obszary przed zmiażdżeniem, ucięciem i uruchomieniem napędu bramy.
- Sprawdź, czy elementy, które mają być zautomatyzowane (bramy, drzwi, okna, żaluzje itp.) są w pełni sprawne, wyrównane i wypoziomowane. Sprawdź również, czy niezbędne mechaniczne ograniczniki znajdują się w odpowiednich miejscach.
- Centrala sterująca musi być zainstalowana w miejscu zabezpieczonym przed deszczem, wilgocią, kurzem i szkodnikami.
- Należy poprowadzić wszystkie kable elektryczne przez rurki ochronne, aby zabezpieczyć je przed zniszczeniami mechanicznymi, głównie na kablu zasilającym. Należy pamiętać, że wszystkie kable muszą być wprowadzone do centrali od dołu.
- Jeżeli napęd ma zostać zainstalowany na wysokości powyżej 2,5 m od

- podłoża, minimalne wymagania bezpieczeństwa i ochrony zdrowia dotyczące pracowników reguluje dyrektywa 2009/104/WE Parlamentu Europejskiego i Rady z dnia 16 września 2009 r.
- Zamocuj trwałą etykietę ręcznego odblokowania jak najbliżej mechanizmu odblokowującego.
- Zabezpieczenia zasilania jak wyłącznik czy bezpiecznik muszą być podłączone do skrzynki elektrycznej na przewodach stałych zgodnie z zasadami instalacji.
- Jeśli instalowany produkt wymaga zasilania 230 V lub 110 VAC, upewnij się, że podłączono go do panelu elektrycznego z uziemieniem.
- Produkt jest zasilany tylko niskim napięciem (tylko przy silnikach 24V).

OSTRZEŻENIA DLA UŻYTKOWNIKÓW

- Jeśli produkt ma kontakt z substancjami płynnymi a nie jest do tego przystosowany, musi być niezwłocznie odłączony od zasilania, aby uniknąć zwarć oraz należy skonsultować się z serwisem.
- Upewnij się, że instalator dostarczył ci instrukcję produktu i poinformował cię, jak postępować z produktem w nagłych wypadkach.
- Jeśli napęd wymaga naprawy lub modyfikacji, odblokuj go, wyłącz zasilanie i nie używaj go, dopóki nie zostaną spełnione wszystkie warunki bezpieczeństwa.
- W przypadku zadziałania bezpiecznika zlokalizuj usterkę i usuń ją przed wymianą bezpiecznika. Jeżeli usterki nie da się naprawić zgodnie z instrukcją, skontaktuj się z instalatorem.
- Podczas pracy obszar działania bramy musi być wolny.
- Nie wykonuj żadnych działań na elementach mechanicznych lub zawiasach, jeśli produkt jest w ruchu.

ODPOWIEDZIALNOŚĆ

- Dostawca nie ponosi żadnej odpowiedzialności, jeżeli:
  - Awaria lub uszkodzenie produktu są wynikiem nieprawidłowej instalacji lub konserwacji!
- Podczas instalacji, użytkowania i konserwacji produktu nie są przestrzegane normy.
- Nie są przestrzegane instrukcje zawarte w niniejszej intsrukcji obsługi.
- Uszkodzenie zostało spowodowane przez nieautoryzowane modyfikacje. W takim przypadku gwarancja zostaje unieważniona.

MOTORLINE ELECTROCELOS SA.
Travessa do Sobreiro, nº29
4755-474 Rio Côvo (Santa Eugénia)
Barcelos, Portugal

SYMBOLE LEGENDY

- Ważne uwagi bezpieczeństwa

- Pomocne informacje

- Informacje dotyczące programowania

- Informacje dotyczące potencjometru

- Informacje dotyczace złącz

- Informacje o przyciskach

02. ZESTAW PODSTAWOWY PERSA

KOMPONENTY

W opakowaniu znajdziesz następujące elementy:

01 • 2 siłowniki PERSA
02 • 1 centrala sterująca
03 • 2 piloty FALK 4-kanałowe
04 • 2 wsporniki mocujące siłowniki na słupach
05 • 2 wsporniki mocujące siłowniki na skrzydłach
06 • 2 kondensatory [tylko dla siłowników (12,5μF) - 230V lub (35μF) – 110V]
07 • 1 zestaw fotokomórek
08 • 1 instrukcja obsługi
09 • 2 kluczyki do awaryjnego rozblokowania siłowników

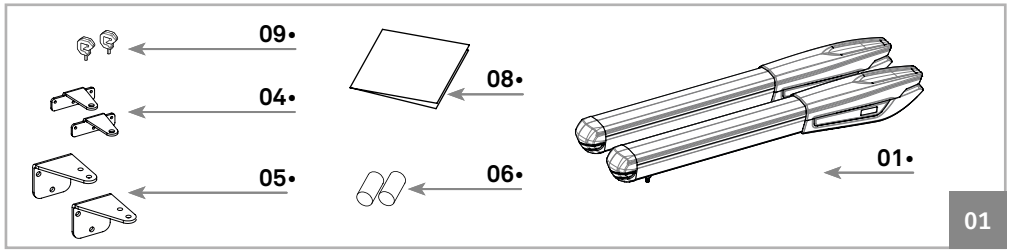

Zestaw komponentów elektronicznych:

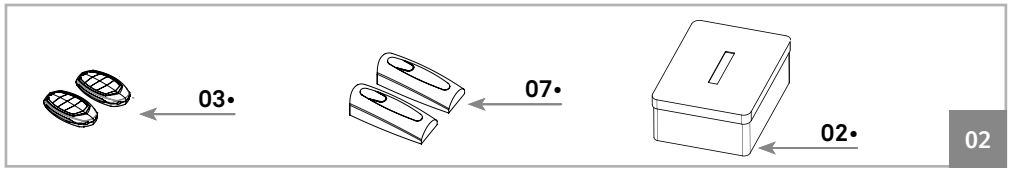

Opakowanie:

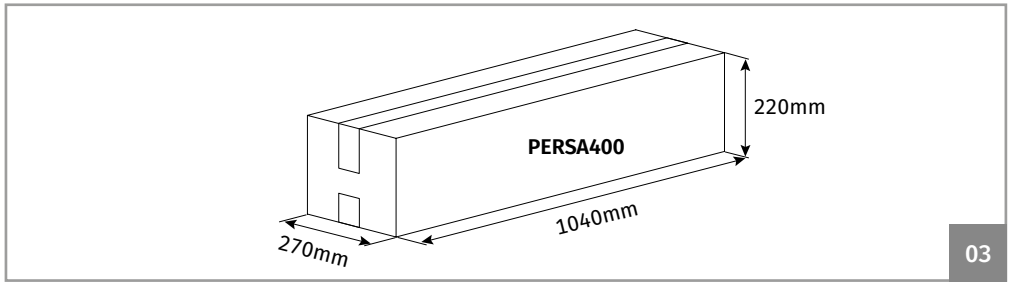

03. SIŁOWNIK

SPECYFIKACJA TECHNICZNA

Parametry techniczne PERSA:

		PERSA400
• Zasilanie	230V	AC 230V 50/60Hz
	110V	AC 110V 50/60Hz
	24V	DC 24V
• Moc	230/110V	300W
	24V	80W
• Prąd	230V	1,3A
	110V	2,5A
	24V	3A
• Prędkość obrotowa	230/110V	1400 obr/min
	24V	1650 obr/min
• Poziom hałasu		<50dB
• Siła		2800N
• Temperatura pracy		-25°C do 65°C
• Zabepieczenie termiczne		120°C
• Klasa ochrony		IP54
• Częstotliwość pracy	230/110V	25%
	24V	Intensywna
• Wysięg		400mm
• Max długość skrzydła		<3000mm
• Kondensator	230V	12,5μF
	110V	35μF
• Prędkość otwierania/zamykania	230V	20mm/s
	24V	23,5mm/s

03. SIŁOWNIK

SPECYFIKACJA TECHNICZNA

Wymiary **PERSA 400:**

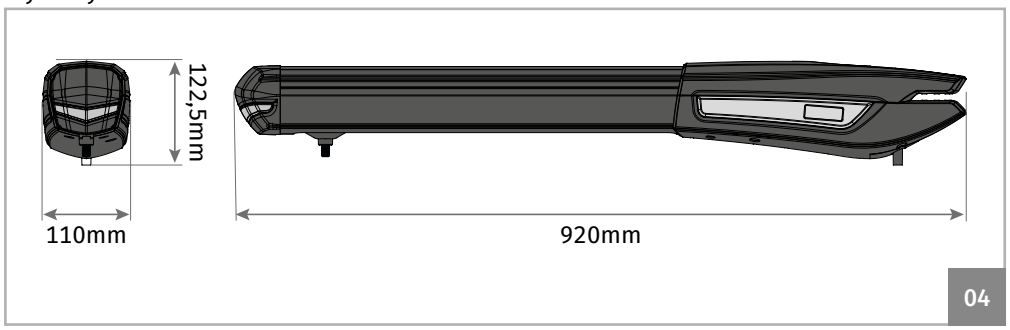

OBSŁUGA AWARYJNA (RĘCZNA) NAPĘDU

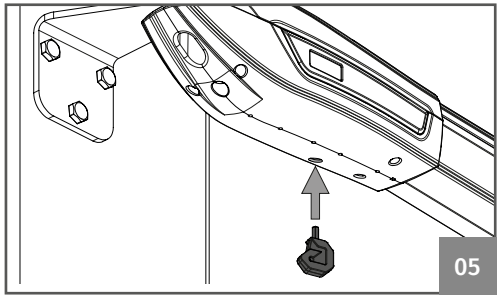

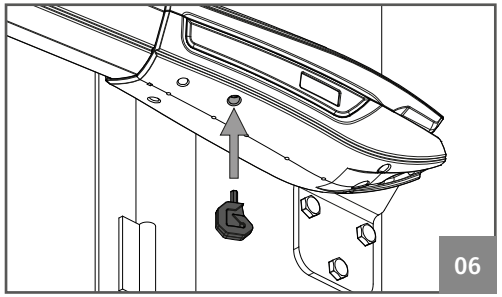

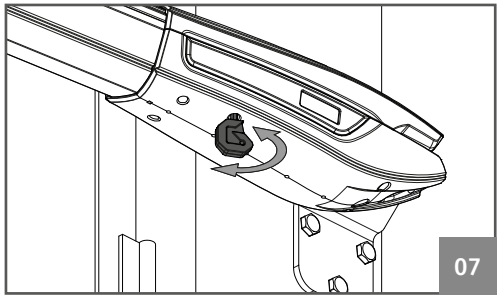

Umieść klucz rozblokowania w gnieździe oznaczonym na rys. 05 (siłownik zamontowany po stronie lewej) lub rys. 06 (siłownik zamontowany po stronie prawej).

Przekręć kluczyk, aby rozblokować lub zablokować siłownik.

04. INSTALACJA

WYSOKOŚCI MONTAŻOWE WSPORNIKÓW

Siłowniki **PERSA 400** muszą być instalowane z niewielkim pochyleniem, w celu zapobiegania dostawaniu się wody przez ramię siłownika.
W tym celu wspornik montowany na skrzydle bramy musi zostać zamocowany poniżej poziomu wspornika na słupie. Zobacz poniższy przykład:

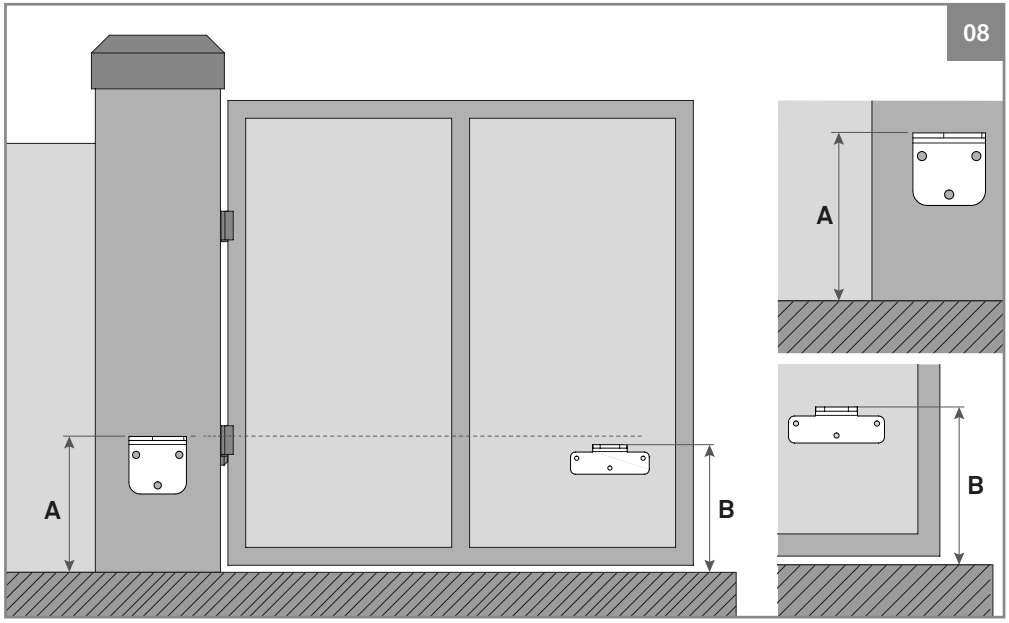

Wymiar A • *Wymiar wysokościowy wspornika na słupie względem podłoża.*
Wymiar B • *Wymiar wysokościowy wspornika na skrzydle bramy względem podłoża.*

A	**??** mm	• Ustaw **wymiar A** (wg możliwości danej instalacji).
B	**A -** 56mm	• Po ustaleniu **wymiar A** , odejmij **56mm** aby ustalić **wymiar B**.

Przykład:

• Jeśli wysokość montażowa wspornika na słupie (**wymiar A**) wynosi 600 [mm], wówczas wysokość montażowa wspornika na skrzydle bramy (**wymiar B**) będzie wynosił 544 [mm] (600 [mm] – 56 [mm]).

⚠ **Przestrzeganie tych wymiarów jest bardzo ważne! Tylko w taki sposób można zapewnić prawidłowe I trwałe działanie siłowników!**
Kolejny ważnym aspektem jest wolna przestrzeń pod bramą, pozwalająca na jej płynne otwieranie w każdych warunkach!

ODLEGŁOŚCI MONTAŻOWE WSPORNIKÓW

Na kolejnych rysunkach montażowych znajdują się oznaczenia **wymiarów montażowych X, Y, W** a w tabelach ich wartości dopasowane do modelu instalowanego siłownika.

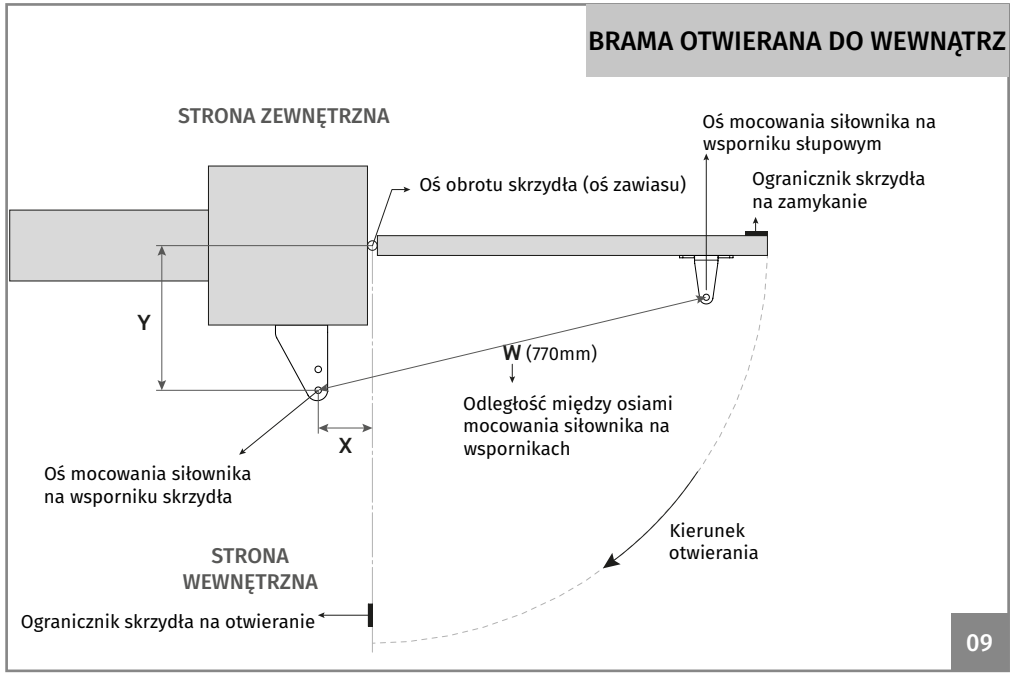

* Montaż ogranicznika skrzydła na otwarcie nie jest wymagany.

Podczas montażu siłowników należy bezwzględnie przestrzegać wymiarów X i Y podanych w tabelach: (np. X=180, Y=190).

Legenda:
Wymiar X - Odległość między osią zawiasów bramy a osią mocowania siłownika na wsporniku słupowym.
Wymiar Y - Odległość między osią zawiasów bramy a osią mocowania siłownika na wsporniku słupowym.
Wymiar W - Odległość między osiami mocowania siłownika na wspornikach (770 [mm]).

X, Y i W pokazane są w [mm]

PERSA 400					
Wymiar Y	Wymiar X				
	165	170	175	180	185
195	-	-	-	-	-
200	-	90,1	91,76	93,38	-
205	-	90,24	91,86	-	-
210	-	90,38	91,95	-	-
215	-	90,5	-	-	-
220	-	-	-	-	-

ODLEGŁOŚCI MONTAŻOWE WSPORNIKÓW

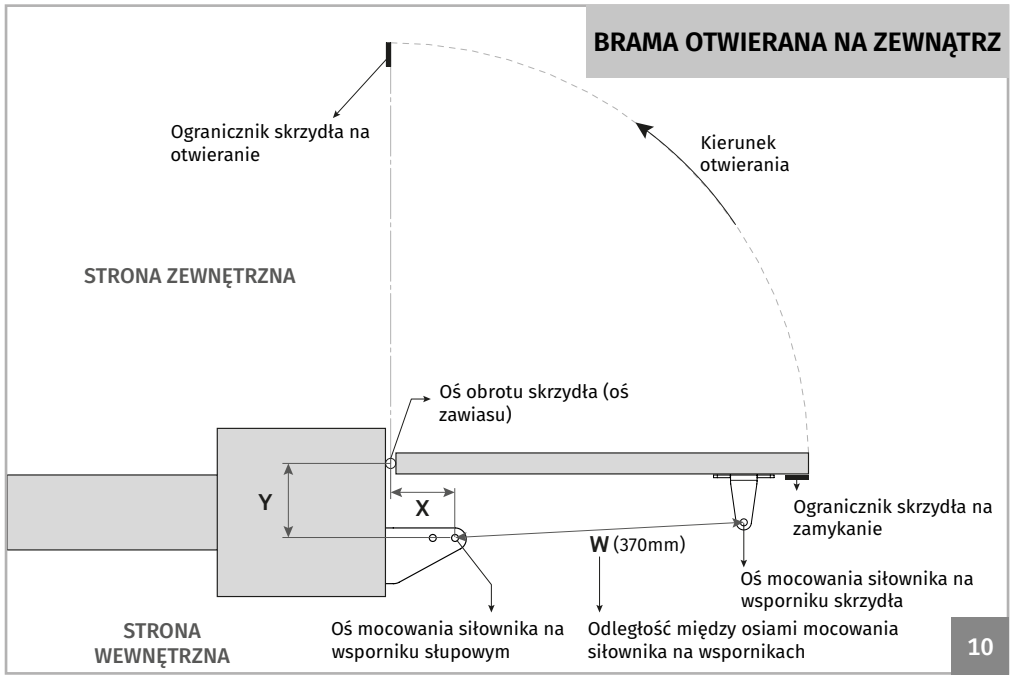

* Montaż ogranicznika skrzydła na otwarcie nie jest wymagany.

Podczas montażu siłowników należy bezwzględnie przestrzegać wymiarów X i Y podanych w tabelach: (np. X=180, Y=190).

Legenda:
Wymiar X - Odległość między osią zawiasów bramy a osią mocowania siłownika na wsporniku słupowym.
Wymiar Y - Odległość między osią zawiasów bramy a osią mocowania siłownika na wsporniku słupowym.
Wymiar W - Odległość między osiami mocowania siłownika na wspornikach (770 [mm]).

X, Y i W pokazane są w [mm]

PERSA 400					
Wymiar Y	Wymiar X				
	195	200	205	210	215
160	-	-	-	-	-
165	-	90,28	91,68	-	-
170	-	-	-	-	-
175	-	-	-	-	-
180	-	-	-	-	-

KOLEJNOŚĆ INSTALACJI

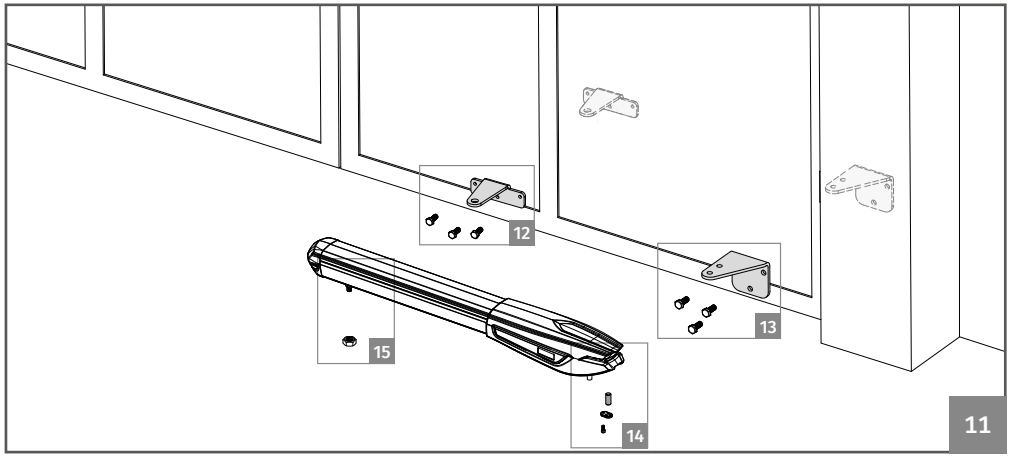

Zwróć uwagę na wymiary montażowe podane na stronach 5B, 6A i 6B!

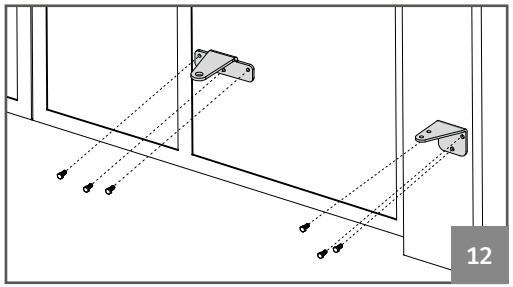

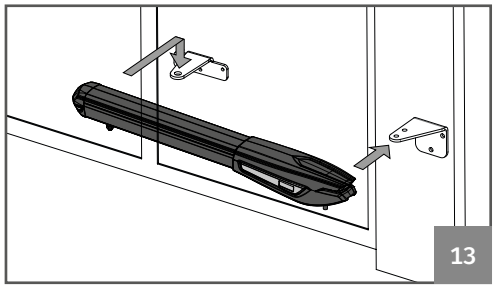

01 • Montaż wsporników.

- Wspornik słupowy należy przymocować do słupa lub ściany zgodnie z wymiarami podanymi na poprzednich stronach.
- Wspornik skrzydła bramy należy przymocować z uwzględnieniem wysokości i odległości od wspornika na słupie.
  Należy je mocować za pomocą odpowiednich śrub lub przez spawanie, zapewniając prawidłowe zamocowanie wspornika.

02 • Montaż siłownika na wspornikach.

- Siłownik musi być umieszczony na obu wspornikach jednocześnie, aby uniknąć pozostawiania siłownika zawieszonego tylko na jednym ze wsporników.
- Aby ułatwić zadanie, należy odblokować siłownik, aby móc łatwo wysunąć/wsunąć ramię (patrz strona 5B), aby uzyskać prawidłową odległość dopasowaną do wsporników.

KOLEJNOŚĆ INSTALACJI

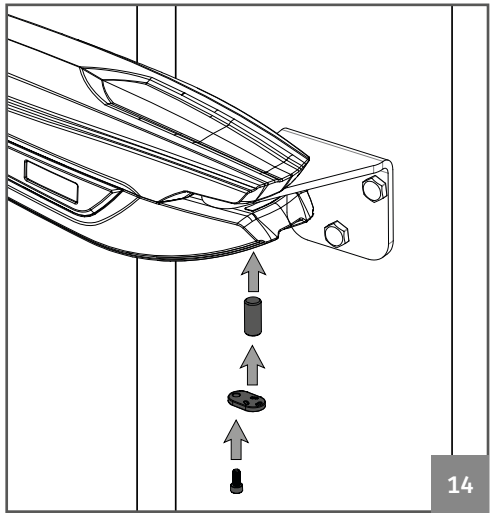

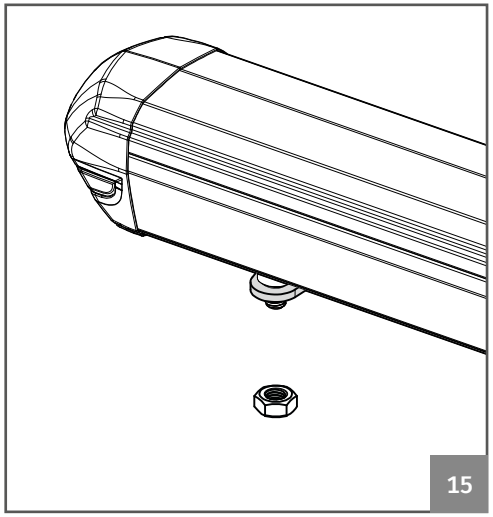

03 • Weryfikacja poprawności mechanicznego montażu siłownika.

- Zamontuj wyjęte wcześniej sworznie w każdym miejscu. Użyj niewielkiej ilości smaru, aby zmniejszyć tarcie.
- Przesuwaj bramę ręcznie, aby sprawdzić, czy brama otwiera się i zamyka bez przeszkód. Będzie to weryfikacja, że siłowniki nie będą narażone na problemy mechaniczne podczas ich pracy.

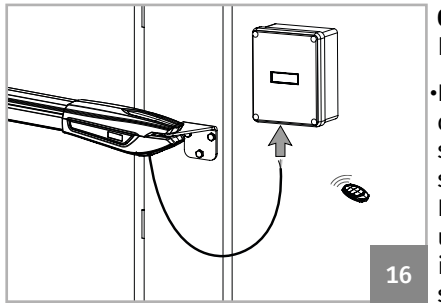

04 • Podłączanie siłowników do centrali sterującej i konfigurowanie urządzeń sterujących.

- Po zainstalowaniu siłowników należy je podłączyć do centrali sterującej w celu konfiguracji całego systemu (patrz instrukcja obsługi centrali sterującej).
  Należy również skonfigurować wymagane urządzenia sterujące (piloty, przyciski itp.) oraz inne dodatkowe elementy, takie jak antena, lampa sygnalizacyjna, przełącznik kluczykowy, itp.

Ważne jest przestrzeganie właściwej kolejności instalacji!
W przeciwnym razie nie jest możliwe zapewnienie prawidłowej instalacji, a cały system może nie działać prawidłowo!

REGULACJA WYŁĄCZNIKÓW KRAŃCOWYCH

01 • Odblokuj siłownik (zobacz str. 5A).

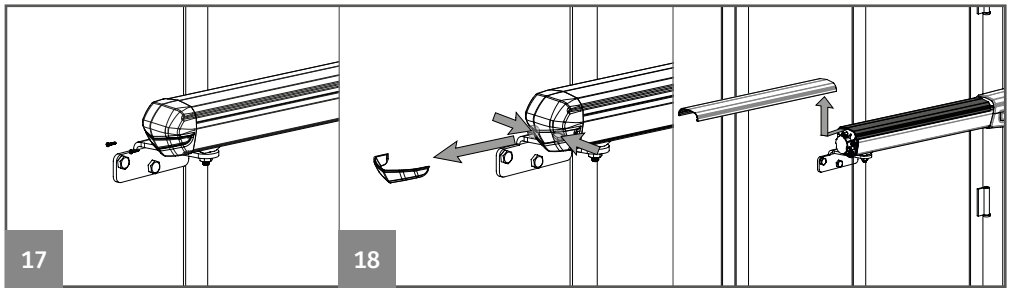

02 • Usuń chromowaną zaślepkę za pomocą wkrętaka.

03 • Odkręć dwie przednie śruby, zdejmij osłony: czołową i górną.

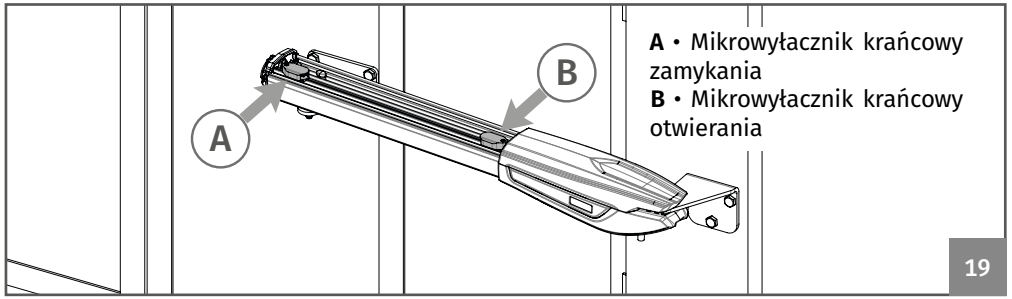

A • Mikrowyłacznik krańcowy zamykania
B • Mikrowyłacznik krańcowy otwierania

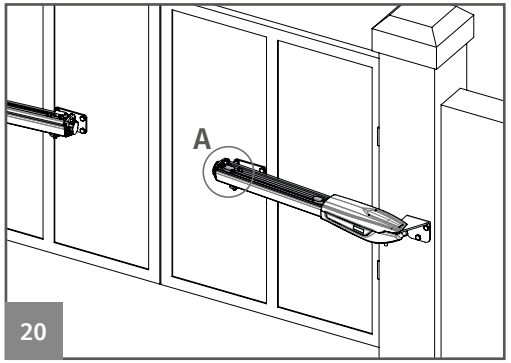

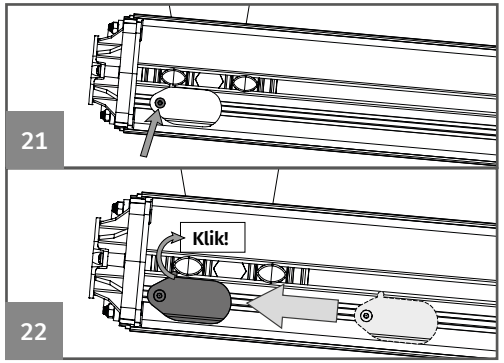

03 • Ustaw skrzydło bramy w pozycji zamkniętej.
04 • Poluzuj śrubę pokazaną na rysunku (21), aby było możliwe przesuwanie mikrowyłącznika po profilu.
05 • Wyreguluj mikrowyłącznik zamykania (A) aż usłyszysz charakterystyczny *klik* elementu dociskowego. Dokręć śrubę, aby zablokować mikrowyłącznik w tej pozycji.

REGULACJA WYŁĄCZNIKÓW KRAŃCOWYCH

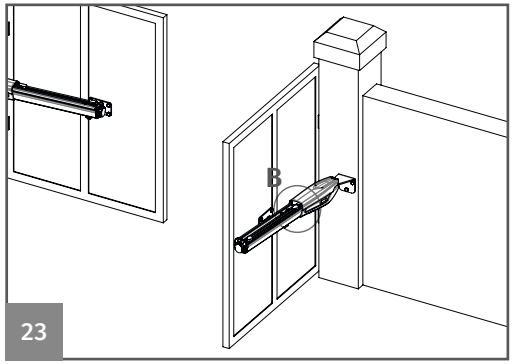

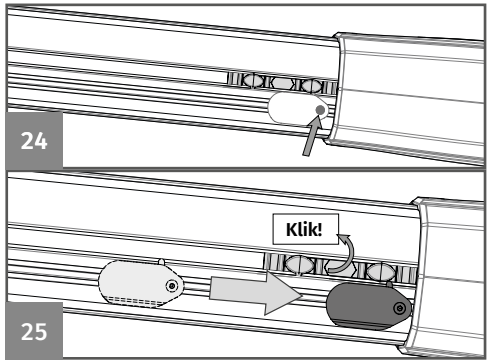

06 • Ustaw skrzydło bramy w pozycji otwartej.
07 • Poluzuj śrubę pokazaną na rysunku (24), aby było możliwe przesuwanie mikrowyłącznika po profilu.
08 • Wyreguluj mikrowyłącznik zamykania (B) aż usłyszysz charakterystyczny *klik* elementu dociskowego. Dokręć śrubę, aby zablokować mikrowyłącznik w tej pozycji.

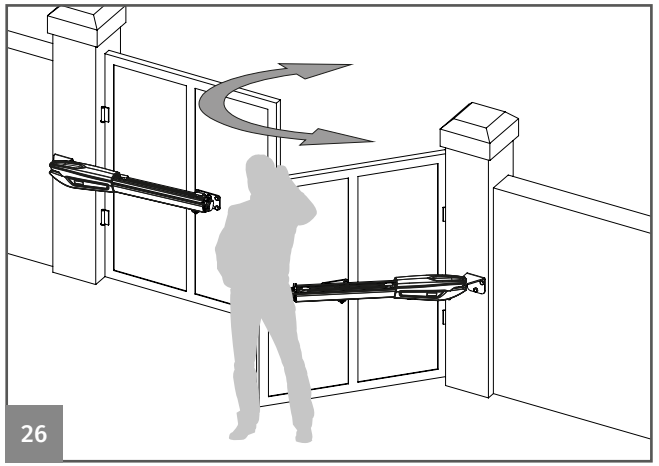

09 • Sprawdź ponownie ustawienia mikrowyłączników danego skrzydła, jeśli to koniecznej dokonaj ponownej regulacji jak w poprzednich paragrafach.

10 • Po zakończeniu regulacji zamontuj ponownie elementy osłonowe.

11 • Powtórz cały proces dla drugiego siłownika.

PRZYKŁADOWA INSTALACJA

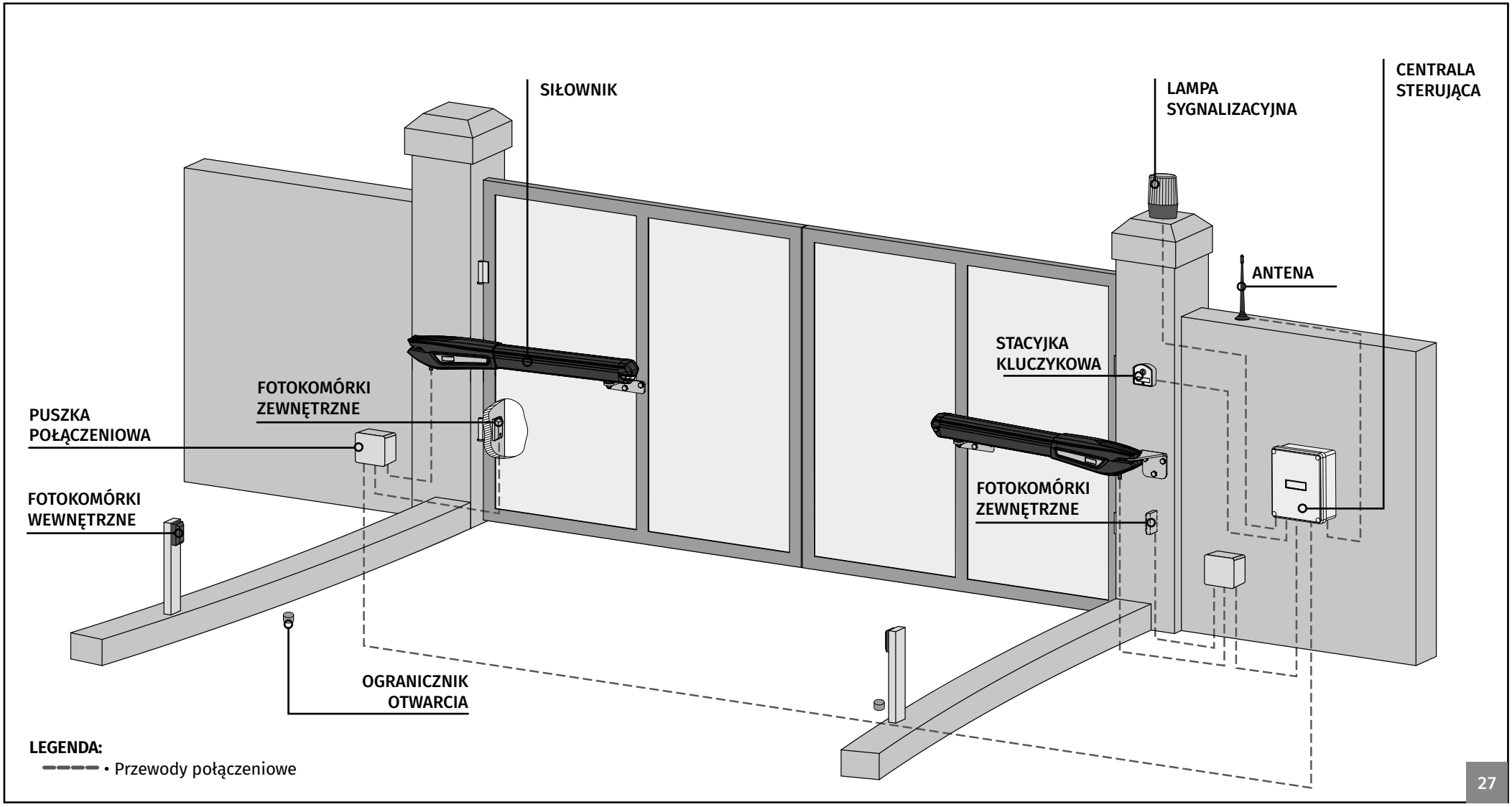

Zaleca się, aby w kierunku na otwieranie i zamykanie używać ograniczników.
W przeciwnym razie, na skutek silnego wiatru siłowniki będą podlegały przeciążeniom co może doprowadzić do ich uszkodzenia.

Ważne jest, aby używać puszek połączeniowych do wykonywania połączeń elektrycznych między siłownikami, komponentami i centralą sterującą. Wszystkie przewody muszą być wprowadzane od dołu puszek połączeniowych i obudowy centrali sterującej.

05. SCHEMAT POŁĄCZEŃ ELEKTRYCZNYCH

PERSA 230V

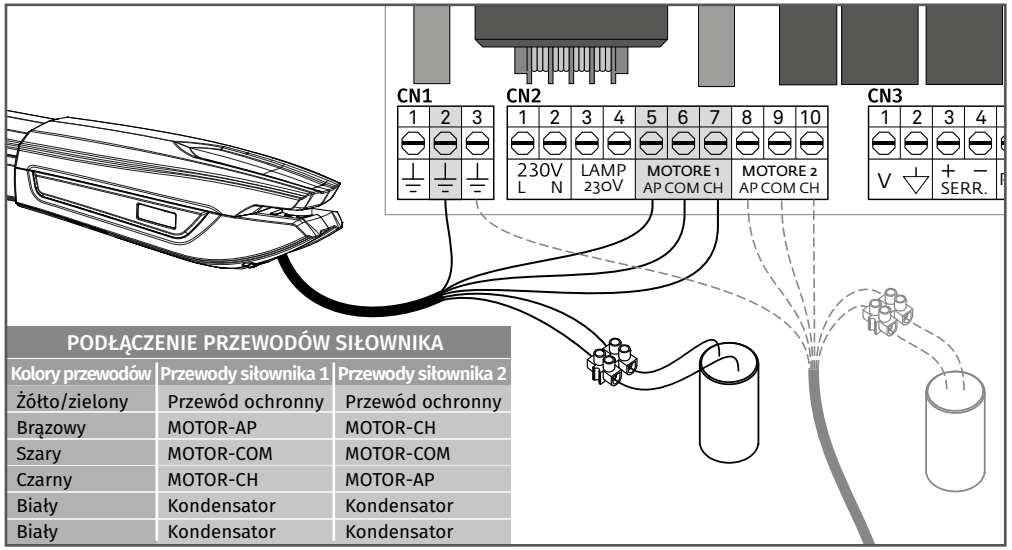

PODŁĄCZENIE PRZEWODÓW SIŁOWNIKA		
Kolory przewodów	Przewody siłownika 1	Przewody siłownika 2
Żółto/zielony	Przewód ochronny	Przewód ochronny
Brązowy	MOTOR-AP	MOTOR-CH
Szary	MOTOR-COM	MOTOR-COM
Czarny	MOTOR-CH	MOTOR-AP
Biały	Kondensator	Kondensator
Biały	Kondensator	Kondensator

Podłączenia należy wykonać zgodnie z powyższym rysunkiem, podłączając 6 przewodów siłowników do odpowiednich wejść w centrali sterującej z użyciem kondensatorów.
Uwaga: Białe przewody siłowników należy podłączyć bezpośrednio do kondensatorów!

PERSA 24V

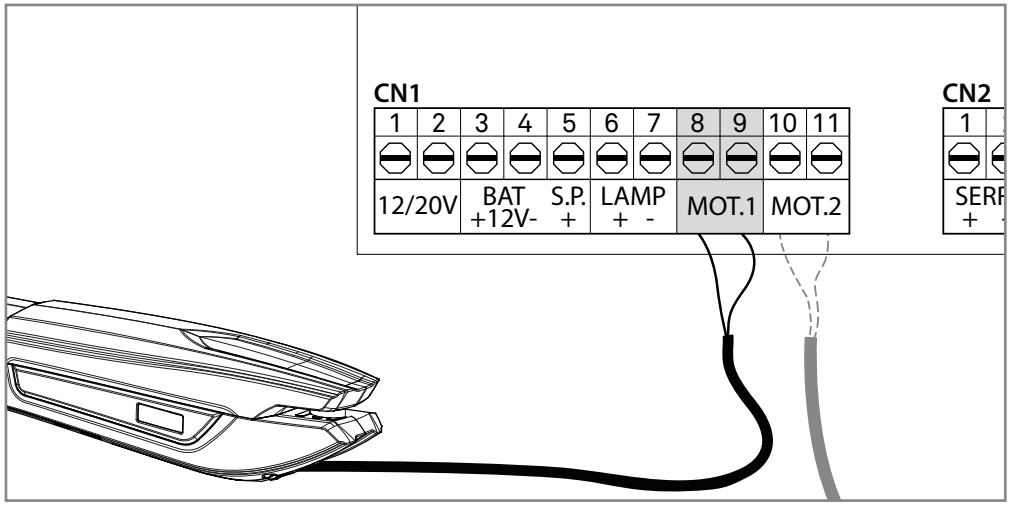

06. WERYFIKACJA DZIAŁANIA SIŁOWNIKÓW

PERSA 24V

Aby zweryfikować, które elementy w instalacji PERSA 24V są problematyczne, konieczne jest przeprowadzenie testów przy bezpośrednim podłączeniu do zewnętrznego źródła zasilania (akumulator 24V). Poniższy schemat pokazuje jak wykonać takie podłączenie.

UWAGA:
- Po podłączeniu przewodów do akumulatora 24V siłowni k będzie pracował w jednym kierunku. Aby przetestować ruch w kierunku przeciwnym należy zamienić kolejność podłączonych przewodów.

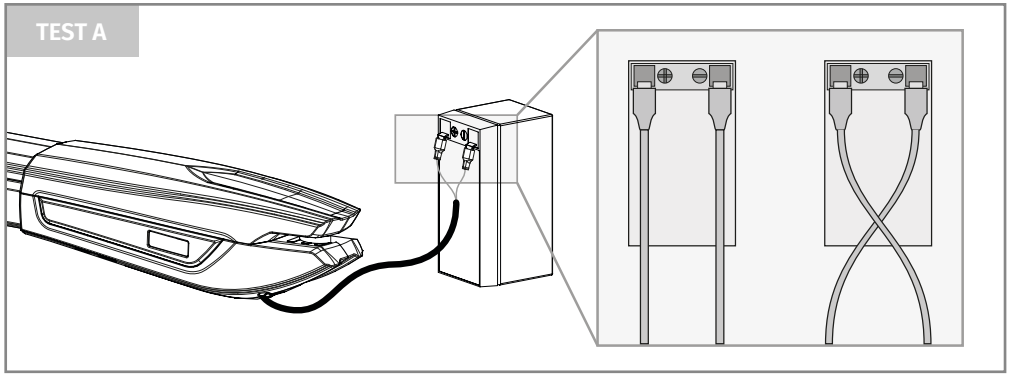

Test A • Wykonaj połączenia zgodnie z rysunkiem.
Jeżeli siłownik działa, problemem jest centrala sterująca. Jeżeli nie działa, wykonaj TEST B.

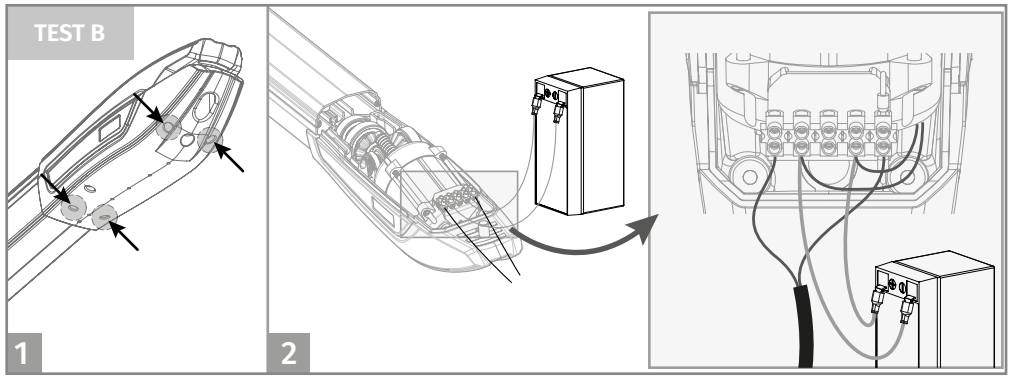

Test B • Poluzuj 4 śruby, aby zdjąć osłonę i uzyskać dostęp do podłączeń wewnętrznych. Wykonaj podłaczenia, jak pokazano na rysunku.
Jeżeli siłownik działa, problem dotyczy diod prostowniczych lub mikrowyłączników.
Jeżeli nie działa, wymień siłownik na nowy 24V i ponownie wykonaj weryfikację poprawności działania systemu.

06. WERYFIKACJA DZIAŁANIA SIŁOWNIKÓW

PERSA 230V

W celu wykrycia miejsca usterki (centrala sterująca lub siłownik), konieczne jest wykonanie testów z bezpośrednim podłaczeniem do źródła zasilania 230V.
W tym celu konieczne jest wstawienie nowego kondensatora do połączenia aby siłownik zadziałał (sprawdź w instrukcji parametry kondensatora).
Poniższy schemat pokazuje, jak wykonać takie podłaczenie.

Wszystkie testy muszą być wykonywane przez uprawnionych instalatorów posiadających odpowiednie uprawnienia do pracy pod napięciem!

UWAGA:

• Aby wykonać test siłowników nie ma potrzeby ich demontażu, ponieważ podczas wykonywania testu można zweryfikować jego funkcjonowanie.
• Podczas wykonywania testu konieczne jest zastosowanie nowego kondensatora w celu weryfikacji wszystkich elementów systemu.

TEST 1 - DZIAŁANIE CENTRALI STERUJĄCEJ

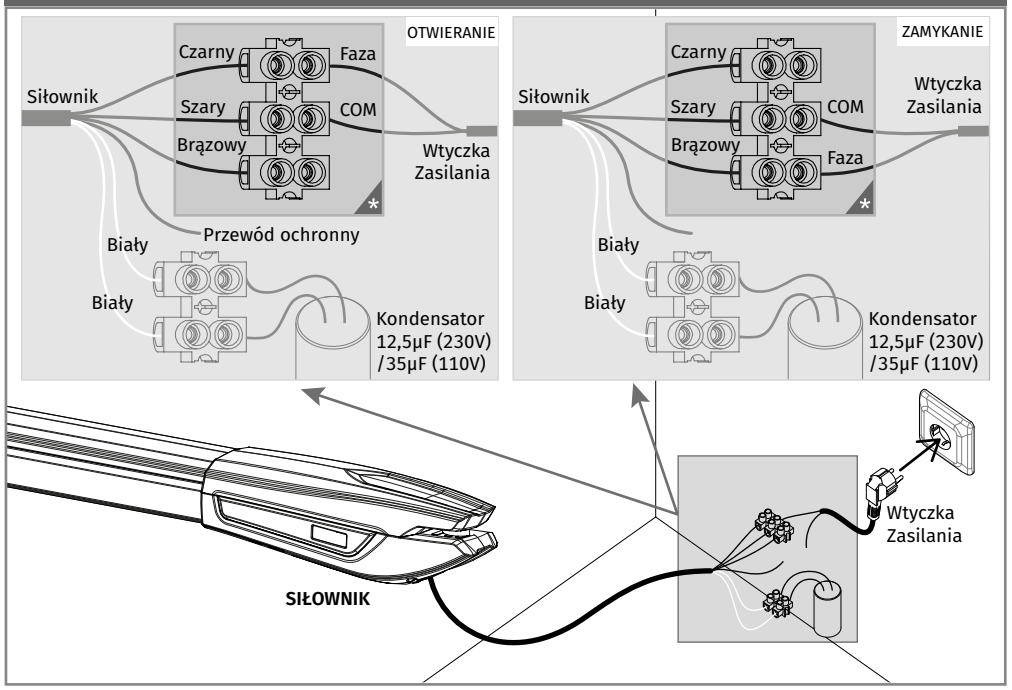

01 • Podłącz 3 przewody do centrali sterującej.
02 • Połącz 2 białe przewody bezpośrednio do kondenstaora.
03 • Podłącz przewody zasilające do zacisków, w kierunku na otwieranie siłownik będzie działał w jedną stronę, w kierunku na zamykanie siłownik będzie działał w stronę przeciwną.
04 • Po wykonaniu połączeń podłącza siłownik do wtyczki zasilającej 230V.
Jeżeli siłownik zadział, problemem jest centrala sterująca.
Jeżeli siłownik nie zadziała, wykonaj **TEST 2**.

TEST 2 - DZIAŁANIE MIKROWYŁACZNIKÓW

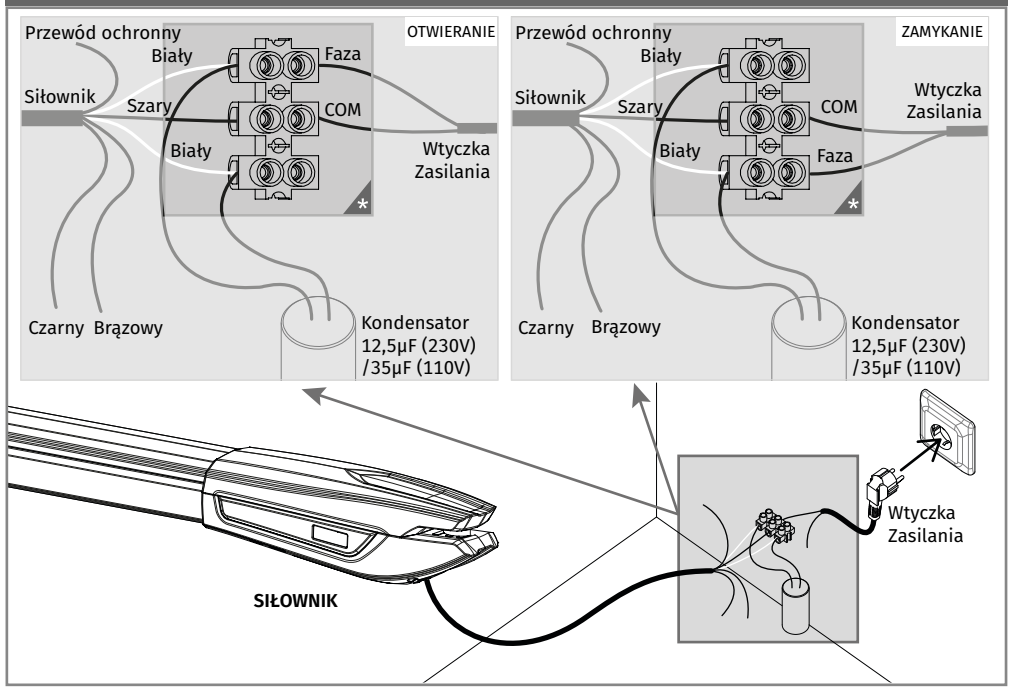

01 • Zastąp przewody brązowy i czarny przewodami białymi i podłacz do zacisków.
02 • Podłącz kondensator do zasków, równolegle z białymi przewodami.
03 • Podłącz przewody zasilające do zasilania jak na rysunku, w pierwszym przypadku dla kierunku otwierania a w drugim dla kierunku zamykania.
04 • Następnie podłącz wtyczkę do zasilania 230V or 110V w zależności od posiadanej wersji.
Jeżeli siłownik zadziała, problemem są mikrowyłączniki.
Jeżeli siłownik nie zadziała, problemem będzie silnik. Wymień silnik lub siłownik na nowy I przetestuj system ponownie.

07. KONSERWACJA

KONSERWACJA

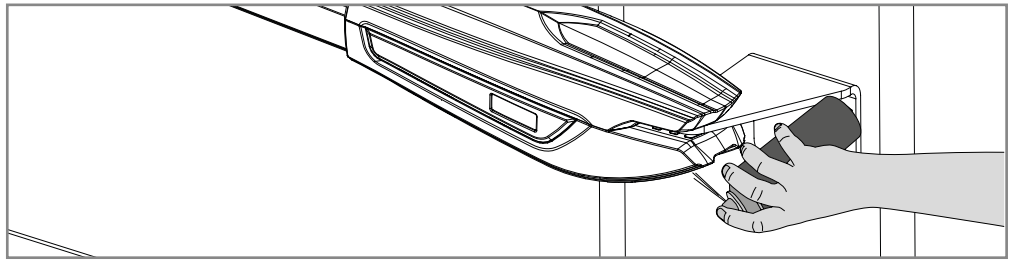

• **Smarowanie sworzni**

•Nałóż niewielką ilość smaru na sworznie

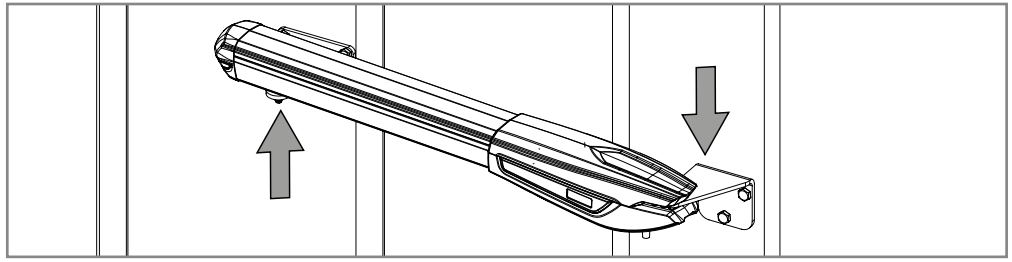

• **Sprawdź wsporniki montażowe**

• Upewnij się, że wsporniki montażowe na słupkach i skrzydła bramy są dobrze zamocowane i zapewniają prawidłową pracę siłowników.

⚠ Czynności konserwacyjne należy przeprowadzać raz w roku w celu zapewnienia prawidłowej pracy siłowników.

08. ROZWIĄZYWANIE PROBLEMÓW

INSTRUKCJE DLA UŻYTKOWNIKÓW

INSTRUKCJE DLA INSTALATORA

Problem	Procedura I	Zachowanie	Procedura II	Rozwiązywanie problemu
• Silnik w siłowniku nie działa.	• Upewnij się, że w centrali sterującej jest zasilanie i czy centrala działa prawidłowo.	• Weryfikacja.	• Skonsultuj się z wykwalifikowanym serwisantem MOTORLINE.	1 • Otwórz obudowę centrali sterującej i sprawdź zasilanie 230V/24V; 2 • Sprawdź bezpieczniki wejściowe; 3 • Odłącz siłowniki od centrali sterującej i przetestuj je, podłączając je bezpośrednio do zasilania, aby sprawdzić, czy są sprawne (patrz strona 12A/12B). 4 • Jeśli siłowniki działają, problem dotyczy centrali sterującej. Zdemontuj centralę i wyślij serwisu MOTORLINE w celu diagnozy; 5 • Jeśli siłowniki nie działają, zdemontuj siłowniki i wyślij do serwisu MOTORLINE w celu diagnozy.
• Siłownik nie porusza się, ale hałasuje.	• Odblokuj siłownik i przesuń bramę ręcznie, aby sprawdzić mechaniczne działanie bramy.	• Brama jest zablokowana?	• Skonsultuj się z instalatorem bramy.	1 • Sprawdź wszystkie elementy ruchome odpowiedzialne za ruch bramy i siłowników (sworznie, zawiasy itp.), aby zweryfikować, na czym polega problem.
		• Brama porusza się bez ograniczeń mechanicznych?	• Skonsultuj się z instalatorem MOTORLINE.	1 • Sprawdź kondensatory, przetestuj działanie z nowymi kondensatorami; 2 • Jeśli kondensatory nie rozwiązały problemu, odłącz siłowniki od centrali sterującej i przetestuj je, podłączając je bezpośrednio do zasilania, aby je sprawdzić (patrz strona 12A/12B). 3 • Jeśli siłowniki działają, problem dotyczy centrali sterującej. Zdemontuj centralę i wyślij serwisu MOTORLINE w celu diagnozy; 4 • Jeśli siłowniki nie działają, zdemontuj siłowniki i wyślij do serwisu MOTORLINE w celu diagnozy.
• Siłowniki otwierają bramę, ale nie zamykają jej.	• Odblokować siłowniki i ręcznie przesunąć bramę do pozycji zamkniętej. Ponownie zablokuj siłownik(i) i wyłącz zasilanie na 5 sekund. Podłącz ponownie zasilanie i otwórz bramę za pomocą pilotów.	• Brama otworzyła się, ale nie zamknęła się ponownie.	1 • Sprawdź, działanie fotokomórek; 2 • Sprawdź, czy któreś z urządzeń sterujących (stacyjka kluczykowa, dodatkowy przycisk, wideodomofon itp.) bramy nie zablokował się i wysyła ciągły sygnał do centrali; 3 • Skonsultuj się z instalatorem MOTORLINE.	Skonsultuj się z instalatorem MOTORLINE. Wszystkie centrale sterujące MOTORLINE posiadają diody LED, które pozwalają łatwo stwierdzić, które urządzenia są uszkodzone (aktywowane). Wszystkie diody LED urządzeń zabezpieczających (DS) w normalnych sytuacjach pozostają włączone. Wszystkie diody LED obwodów „START" w normalnych sytuacjach pozostają wyłączone. Jeżeli diody LED nie świecą się wszystkie, oznacza to awarię niektórych systemów bezpieczeństwa (fotokomórki, listwy bezpieczeństwa) itp. Jeżeli diody LED obwodów „START" są włączone, to podłączone urządzenie sterujące wysyła ciągły sygnał. **A) SYSTEMY BEZPIECZEŃSTWA:** 1 • Zamknąć zworkami (równolegle do podłączonych systemów) wszystkie systemy bezpieczeństwa w centrali sterującej (patrz instrukcja centrali sterującej). Jeśli cały system automatyki zacznie działać normalnie, sprawdź, które urządzenie bezpieczeństwa stanowi problem. 2 • Odłączaj po jednej zworce na raz, aż znajdziesz wadliwe urządzenie. 3 • Wymień urządzenie na sprawne i sprawdź, czy cały system automatyki działa poprawnie z pozostałymi urządzeniami. Jeśli znajdziesz inny wadliwy element, wykonaj te same kroki, aż znajdziesz wszystkie problematyczne urządzenia. **B) SYSTEMY STEROWANIA (START):** 1 • Odłącz wszystkie przewody podłączone do złącza START. 2 • Jeśli dioda LED zgasła, spróbuj ponownie podłączać kolejno urządzenie (pojedynczo), aż znajdziesz wadliwe urządzenie. **UWAGA:** W przypadku, gdy procedury opisane w punktach A) i B) nie przyniosą rezultatu, zdemontuj centralę i wyślij serwisu MOTORLINE w celu diagnozy.
• Siłownik nie pokonuje całej trasy.	• Odblokuj siłownik i przesuń bramę ręcznie, aby sprawdzić mechaniczne działanie samej bramą.	• Brama generuje ograniczenia mechaniczne?	• Skonsultuj się z instalatorem bramy.	1 • Sprawdź wszystkie elementy ruchome odpowiedzialne za ruch bramy i siłowników (sworznie, zawiasy itp.), aby zweryfikować, na czym polega problem.
		• Brama porusza się bez ograniczeń mechanicznych?	• Skonsultuj się z instalatorem MOTORLINE.	1 • Sprawdź kondensatory, wykonaj test z nowymi kondensatorami; 2 • Jeśli kondensatory nie rozwiązały problemu, odłącz siłowniki od centrali sterującej i przetestuj je, podłączając je bezpośrednio do zasilania, aby je sprawdzić (patrz strona 12A/12B). 3 • Jeśli siłowniki nie działają, zdemontuj siłowniki i wyślij do serwisu MOTORLINE w celu diagnozy. 4 • Jeśli silniki działają poprawnie i poruszają bramą z pełną siłą problem tkwi w centrali sterującej. Ustaw siłę za pomocą trymera na centrali sterującej. Zaprogramuj na nowo centralę, dając wystarczającą ilość czasu na otwieranie i zamykanie z odpowiednią siłą (patrz instrukcja centrali). 5 • Jeśli to nie zadziała, zdemontuj centralę i wyślij serwisu MOTORLINE w celu diagnozy. **UWAGA:** Siła ustawiona w centrali sterującej powinna wystarczyć do otwarcia i zamknięcia bramy bez jej zatrzymywania, ale powinna zatrzymać bramę przy niewielkim mechanicznym ograniczeniu ruchu bramy przez osobę testującą. W przypadku awarii systemów bezpieczeństwa brama nigdy nie może spowodować fizycznego uszkodzenia przeszkody (pojazdów, ludzi itp.).